- Сифон для душевой кабины

размеры

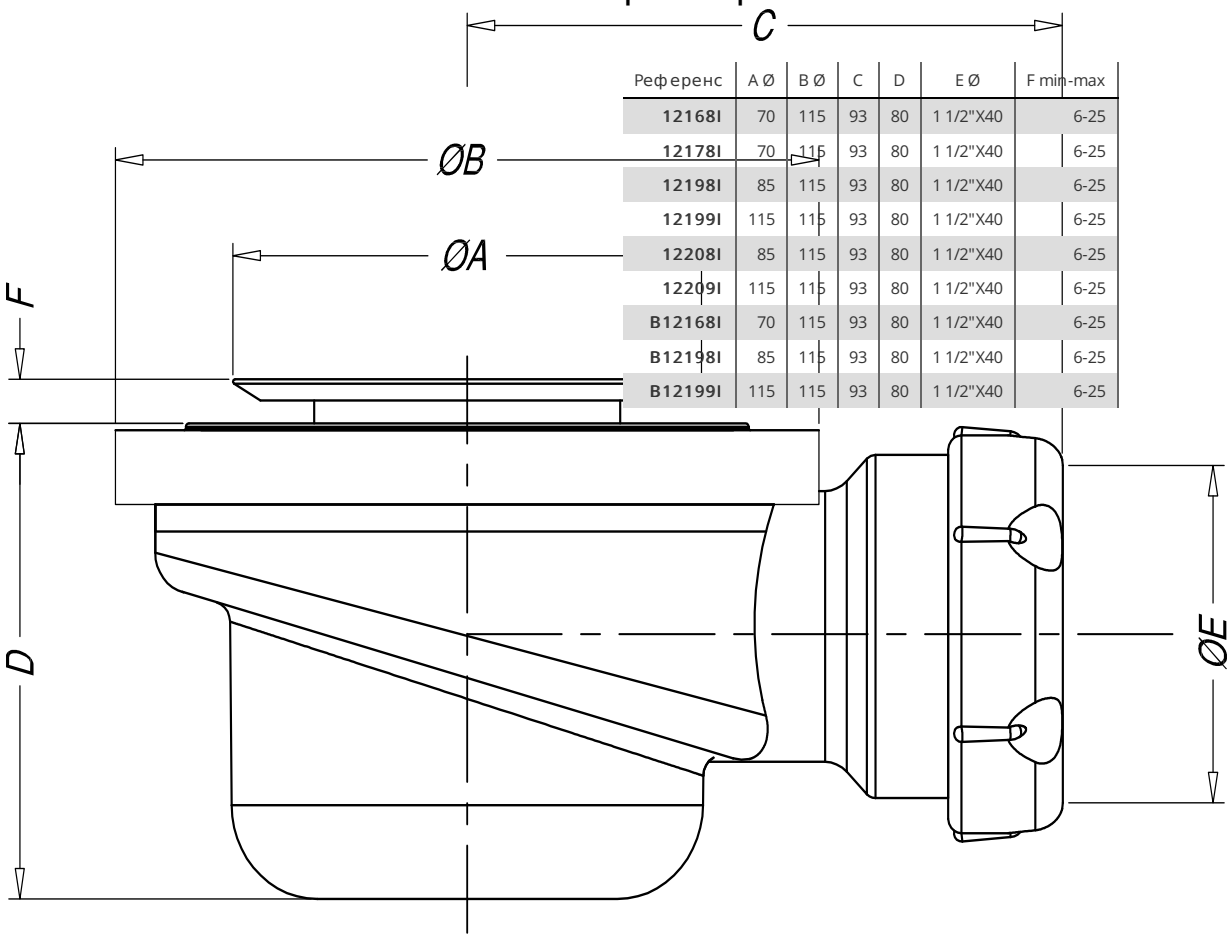

Референс	A Ø	B Ø	C	D	E Ø	F min-max
12168I	70	115	93	80	1 1/2"X40	6-25
12178I	70	115	93	80	1 1/2"X40	6-25
12198I	85	115	93	80	1 1/2"X40	6-25
12199I	115	115	93	80	1 1/2"X40	6-25
12208I	85	115	93	80	1 1/2"X40	6-25
12209I	115	115	93	80	1 1/2"X40	6-25
B12168I	70	115	93	80	1 1/2"X40	6-25
B12198I	85	115	93	80	1 1/2"X40	6-25
B12199I	115	115	93	80	1 1/2"X40	6-25